DISTRIBUTEUR A TIROIR
à commande pneumatique
corps taraudé G 1/4-G 3/8-G 1/2

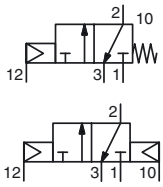

3/2
Séries
551-552-553

PRESENTATION
- *Distributeur garantissant en standard une complète isolation des composants internes contre les liquides, poussières, et autres agents polluants présents dans l'environnement, (version étanche par rapport à l'atmosphère)*
- *Version utilisable en zones sensibles (salles blanches, etc..)*

GENERALITES

Fluide	Air ou gaz neutre, filtré, lubrifié ou non
Pression d'utilisation	0 à 10 bar
Pression de commande	2 à 10 bar
Température ambiante	-25°C à +60°C
Débit (Qv à 6 bar)	Voir tableau "sélection du matériel"

CONSTRUCTION

Corps	Aluminium anodisé noir
Pièces internes	Zamak, acier, POM (polyacétal), aluminium
Garnitures d'étanchéité	NBR (nitrile) et PUR (polyuréthane)

D

SELECTION DU MATERIEL

symbole fonction	organes de pilotage		raccordement	débit		code
	commande (12)	rappel (10)		à 6 bar l/min (ANR)	coef. Kv	
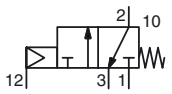	Pneumatique	Ressort	G 1/4	860	12,5	**G551A105**
			G 3/8	3000	41,5	**G552A105**
			G 1/2	3800	52,5	**G553A105**
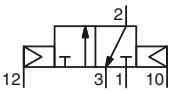	Pneumatique	Pneumatique	G 1/4	860	12,5	**G551A106**
			G 3/8	3000	41,5	**G552A106**
			G 1/2	3800	52,5	**G553A106**

Ces produits existent en version 5/2 - voir P460
Nota : Ne pas raccorder l'alimentation de pression à l'orifice 3 d'échappement. Pour fonction distributrice ou NO nous consulter.

ACCESSOIRES - (identiques pour distributeurs 3/2 et 5/2)
- Barrette d'alimentation (1)
  (fournie avec joints et vis creuses, sans équerres support).
- Lot de 2 équerres support (2) pour barrette d'alimentation,
  code **88100049** (série 551) - **88100773** (séries 552-553)

barrette d'alimentation pour « n » distributeurs	code		
	551	552	553
2	**88100034**	**88100800**	**88100759**
3	**88100035**	**88100801**	**88100760**
4	**88100036**	**88100802**	**88100761**
5	**88100037**	**88100803**	**88100762**
6	**88100038**	**88100804**	**88100763**
7	**88100039**	**88100805**	**88100764**
8	**88100040**	**88100806**	**88100765**

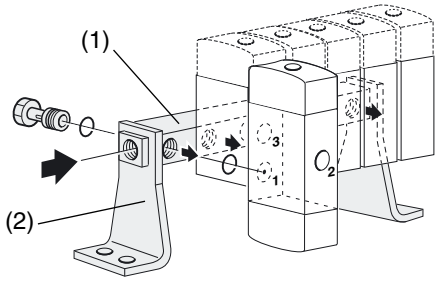

(1) ou (3) barrette d'alimentation
(2) équerres support (x2)

- Barrette d'alimentation avec robinets d'isolement (3) et équerres support (2)
  permet d'isoler un ou plusieurs distributeurs de la pression d'alimentation générale

barrette d'alimentation G 1/4 pour « n » distributeurs 551	code
2	**88100915**
3	**88100916**
4	**88100917**
5	**88100918**
6	**88100919**
7	**88100920**
8	**88100921**

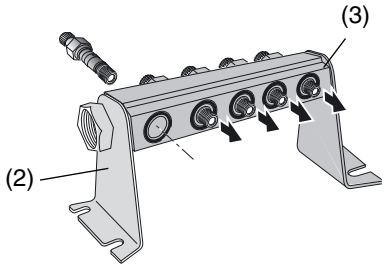

OPTIONS
- Version 3/2 à applique NAMUR à commande pneumatique (voir page P562-2)
- Matériel pour utilisation en atmosphères explosibles, poussiéreuses ou gazeuses (directive ATEX 94/9/CE)
  Classification Ⓔx *II 2 GD c Ta60°C T85°C (T6)*: suffixe **GD** - exemple: G551A105GD

00380FR-2009/R02
Spécifications et dimensions peuvent être modifiées sans préavis. Tous droits réservés.

ENCOMBREMENTS (mm), MASSES (kg)

Série 551

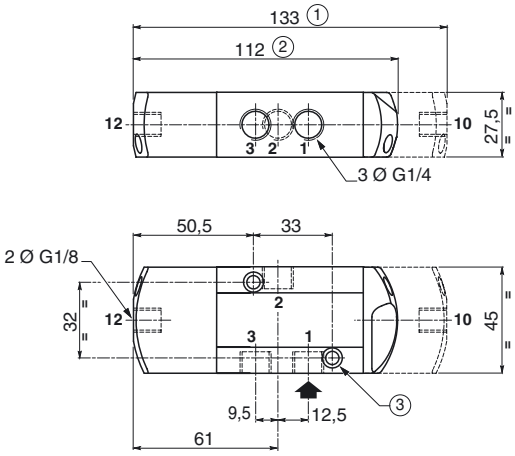

Raccordement en 3/2 NF
1 = Pression
2 = Utilisation
3 = Echappement
10 = Rappel
12 = Commande

Séries 552 - 553

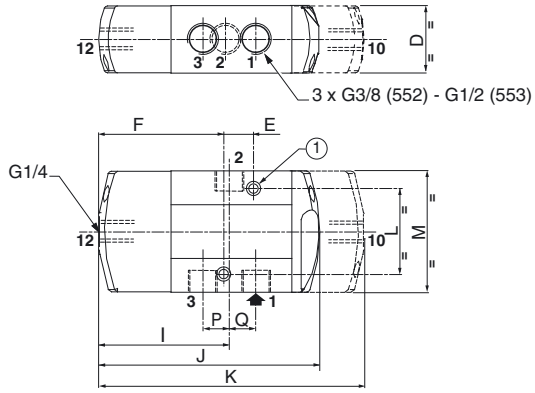

① rappel pneumatique
② rappel ressort
③ 2 trous de fixation : Ø 5,3
lamage : Ø 9, profondeur 5

serie	masse	
	monostable	bistable
551	0,28	0,36

① 2 trous de fixation Ø 6,5; Lamage : Ø 11, profondeur 6 mm
cote J : rappel ressort
cote K : rappel pneumatique

série	D	E	F	I	J	K	L	M	P	Q	masse	
											monostable	bistable
552	40,2	16	78,5	63,7	134,5	162	51	72,3	12,1	17,4	0,81	1,07
553	40,2	16	78,5	62,7	134,5	162	51	72,3	12,1	19,4	0,80	1,06

MONTAGE AVEC BARRETTE D'ALIMENTATION COMMUNE

Montage sans robinet d'isolement

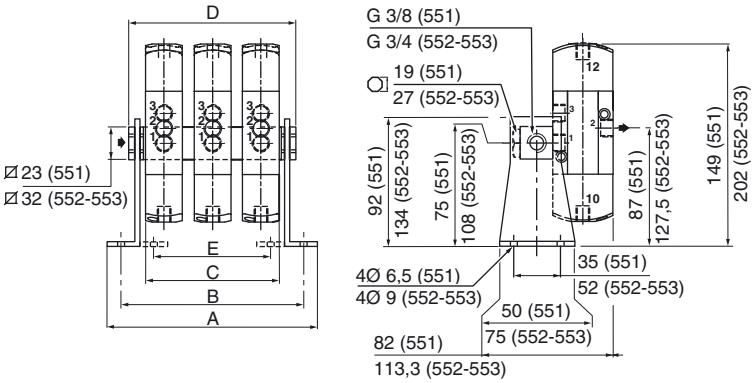

Montage avec robinet d'isolement

Barreau d'alimentation

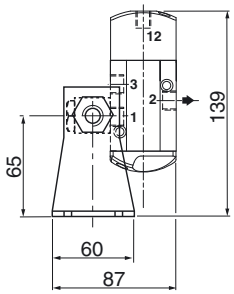

Robinet d'isolement

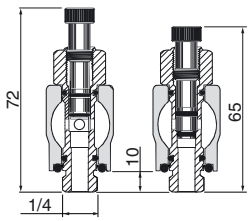

série 551	Nb de distributeurs						
	2	3	4	5	6	7	8
A	108	136	164	192	220	248	276
B	92	120	148	176	204	232	260
C	55	83	111	139	167	195	223
D	78	106	134	162	190	218	246
E	42	70	98	126	154	182	210
	masse						
monostable	0,9	1,2	1,5	1,9	2,2	2,5	2,8
bistable	1	1,4	1,9	2,3	2,7	3,1	3,5

séries 552-553	Nb de distributeurs						
	2	3	4	5	6	7	8
A	136	177	218	259	300	341	382
B	116	157	198	239	280	321	362
C	81	122	163	204	245	286	327
D	117	158	199	240	281	322	363
E	-	-	-	-	-	-	-
	masse						
monostable	2,3	3,0	3,8	4,7	5,5	6,3	7,2
bistable	2,5	3,5	4,6	5,7	6,7	7,7	8,7

Ce dispositif permet de monter les distributeurs dans 4 positions au choix.

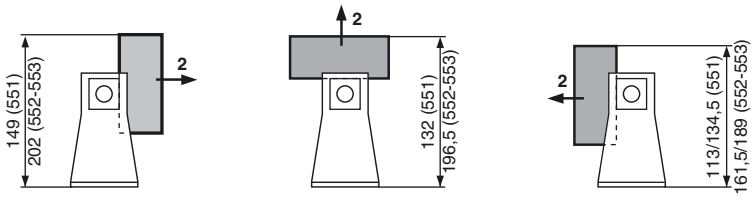

impossible avec barrette d'alimentation et robinets d'isolement

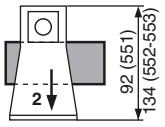

uniquement avec barrette d'alimentation équipée de robinets d'isolement (**série 551**)

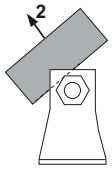

00380FR-2009/R01
Spécifications et dimensions peuvent être modifiées sans préavis. Tous droits réservés.